PRZEKRÓJ POPRZECZNY WIADUKTU PÓŁNOCNEGO 1:20

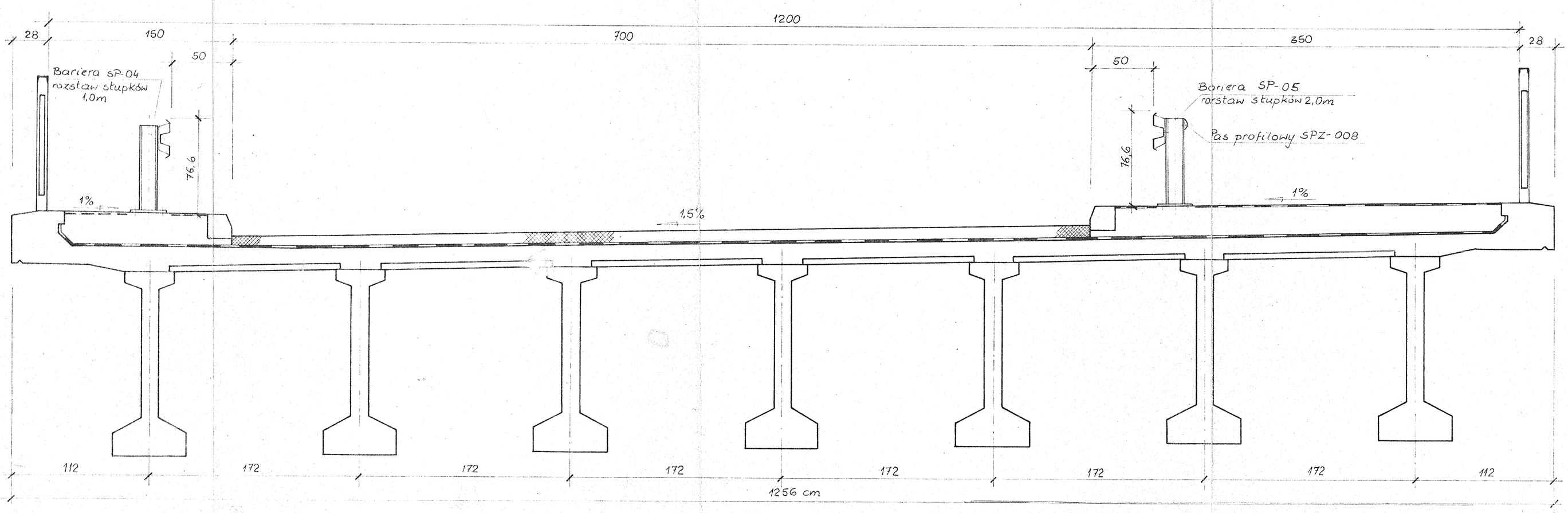

PRZEKRÓJ POPRZECZNY WIADUKTU POŁUDNIOWEGO 1:20

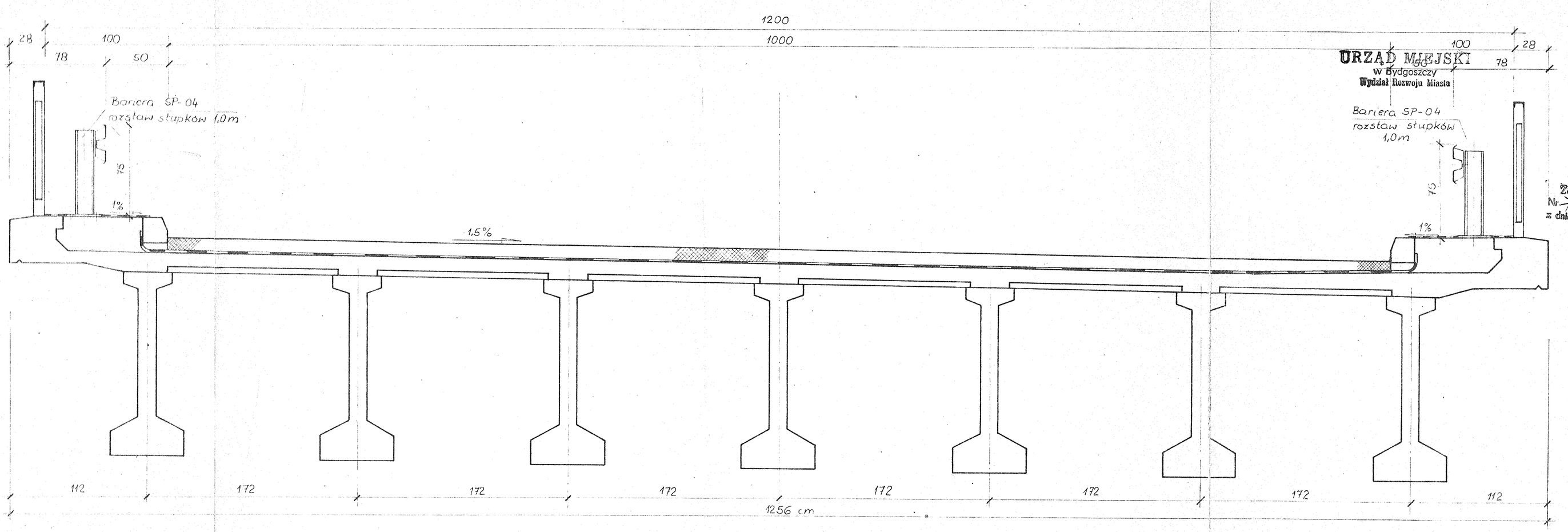

URZĄD MIEJSKI
w Bydgoszczy
Wydział Rozwoju Miasta

Załącznik do decyzji
Nr 7351/773/92
z dnia
31.8.92

ULICA NIZINY W BYDGOSZCZY OD UL. GLINKI DO UL. TORUŃSKIEJ

Bd.087

Wiadukty drogowe w ulAI LWP

TB/M

PRZEKROJE KONSTRUKCYJNE WIADUKTÓW PO MODERNIZACJI

mgr inż. Wł. Sokołowski | mgr inż. R. Cieślak | tech. K. Lic | mgr inż. A. Plejewski | mgr inż. J. Orlikowski

1/23